第34回 桑名杯レディーステニス大会 2018
by DUNLOP 福島県大会

期　　日	平成30年5月15日（火）　　予備日　22日（火）
場　　所	福島市庭球場
主　　催	日本女子テニス連盟
主　　管	日本女子テニス連盟 福島県支部 県北女子テニス連盟
後　　援	（公財）日本テニス協会
	福島県テニス協会　　県北テニス協会
	福島市教育委員会　　福島市体育協会
	福島民報社　　福島民友新聞社
特別協賛	株式会社 ダンロップスポーツマーケティング

＜大会役員＞

大会会長	武正八重子 （日本女子テニス連盟会長）		
大会委員長	大塚由弥子 （日本女子テニス連盟福島県支部支部長）		
大会委員	上遠野和恵	遠藤純子	酒井ヨシイ
	山田多恵	木暮真由美	大竹満子
	高橋勝美	芦沢真由美	

＜競技役員＞

ディレクター	伊藤公子	ｱｼｽﾀﾝﾄﾃﾞｨﾚｸﾀｰ	芦沢真由美
レフェリー	小形美奈子	ｱｼｽﾀﾝﾄﾚﾌｪﾘｰ	小手森都
競技委員	大槻ひとみ	山本奈美子	佐藤裕子
	村上さおり	鬼満由香	円谷ふじ子

＜競技上の注意＞

1 この大会は、「JTAテニスルールブック2018」に準じます。
2 試合は6ゲーム先取、ノーアドバンテージ方式で行います。
但し、1位トーナメントはSFより1タイブレークセットマッチ（ノーアドバンテージ）方式で行います。尚、天候などにより変更することがあります。
3 試合は、セルフジャッジで行います。
4 試合前のウォーミングアップは、サービス４本とします。
5 進行は、すべてオーダーオブプレーで行います。
6 試合の結果は、勝者が本部にボールを持って報告してください。
7 試合が続く場合のレストは最大１０分とします。
8 本大会期間中における負傷、事故等については応急処置はとりますが、その他 について は一切の責任は負いません。
9 貴重品については、各自で保管してください。
10 水分をしっかり補給して、けがのないように、自己管理をお願いします。

<その他>

・ 本大会の優勝者は第32回東北レディース県別団体対抗戦の代表となります。
但し、ペアのうちいずれか欠場の場合は順位決定戦に基づいて補充します。
・ 桑名杯の2位， ３位の選手は第11回南東北3県対抗戦の代表となります。
・ 本大会の1位～4位の選手は第15回東北道4県交流会Ｂ級クラスの代表となります。
・ この大会で得た個人情報は、大会以外の目的には使用しません。

予選リーグ

3ブロック：1-2　2-3　1-3

4ブロック：1-2　3-4　1-3　2-4　1-4　2-3

A		1	2	3		勝敗	順位
1	吉田　淳子　（GASCTT） 星　　好子　（GASCTT）		６１	６２		２ － ０	１
2	高橋　典子　（郡山TC） 伊藤　明美　（郡山TC）	１６		２６		０ － ２	３
3	田中　静江　（いわき中央ﾃﾆｽ） 板橋　仁子　（郡山TC）	２６	６２			１ － １	２

B		1	2	3	4	勝敗	順位
1	二瓶　浩美　（ｺﾑﾃﾞ・ﾌｨｺ） 小斉ひとみ　（ｺﾑﾃﾞ・ﾌｨｺ）		１６	６１	２６	１ － ２	３
2	星　　由賀　（ＭＡＸ） 岡崎亜由美　（ｵｰｽﾄﾘｯﾁ）	６１		６４	６３	３ － ０	１
3	土屋　明美　（さわやか） 野内由起子　（さわやか）	１６	４６		４６	０ － ３	４
4	山口加奈子　（セレッソ） 安齋　浩子　（セレッソ）	６２	３６	６４		２ － １	２

C		1	2	3	4	勝敗	順位
1	湯田美菜子　（二本松TC） 菅野　久子　（二本松TC）		５６	６３	５６	１ － ２	３
2	佐藤　裕子　（カリメロ） 芦沢真由美　（さつき）	６５		６０	６１	３ － ０	１
3	丹治　弘子　（ＭＡＸ） 後藤　志保　（ＭＡＸ）	３６	０６		４６	０ － ３	４
4	畠　　千歳　（チームあさか） 平栗由紀子　（チームあさか）	６５	１６	６４		２ － １	２

D		1	2	3	4	勝敗	順位
1	青田真紀子　（ＭＡＸ） 鴫原　敦子　（ＭＡＸ）		１６	０６	１６	０ － ３	４
2	高橋ひとみ　（ﾙﾊﾞｰﾄTC） 木暮真由美　（富士通）	６１		３６	１６	１ － ２	３
3	竹田美千代　（カリメロ） 橋本　貞子　（ドリームス）	６０	６３		３６	２ － １	２
4	穐本　春代　（相馬ﾏﾘﾝｽﾞ） 佐藤絵理子　（相馬ﾏﾘﾝｽﾞ）	６１	６１	６３		３ － ０	１

E		1	2	3	4	勝敗	順位
1	黄木由美子　（富久山テニス） 小林　梨恵　（SUN）		６４	６２	６０	３ － ０	1
2	鬼満　由香　（ドリームス） 渡辺　　恵　（ドリームス）	４６		２６	６０	１ － ３	3
3	影山　恵子　（ＳＵＮ） 野田由紀子　（ＳＵＮ）	２６	６２		６２	２ － １	2
4	藤田恵美子　（あさかﾌｧﾐｰﾙ） 木村由美子　（郡山TC）	０６	０６	２６		０ － ３	4

F		1	2	3	4	勝敗	順位
1	鈴木由美子　（スマイル８８） 小澤　敦子　（チームあさか）		６３	３６	６０	２ － １	2
2	柳沼　貴子　（チームあさか） 遠藤　敏子　（チームあさか）	３６		４６	６０	１ － ２	3
3	鈴木ささよ　（B.B） 室井　郁子　（B.B）	６３	６４		６０	３ － ０	1
4	菅野　法子　（ドリームス） 菅野たかね　（さつき）	０６	０６	０６		０ － ３	4

G		1	2	3	4	勝敗	順位
1	小松　真弓　（郡山TC） 藤本　恭子　（郡山TC）		２６	４６	２６	０ － ３	4
2	成松　　泉　（ＳＵＮ） 佐藤　倫子　（ＳＵＮ）	６２		６３	３６	２ － １	2 (0.576)
3	守谷久美子　（セレッソ） 大槻ひとみ　（セレッソ）	６４	３６		６３	２ － １	3 (0.535)
4	滝田　誠子　（さわやか） 鈴木　典子　（さわやか）	６２	６３	３６		２ － １	1 (0.576)

H		1	2	3	4	勝敗	順位
1	安藤多恵子　（郡山TC） 千葉ゆかり　（郡山TC）		２６	３６	２６	０ － ３	4
2	加藤　信子　（ドリームス） 鈴木　和美　（さつき）	６２		２６	１６	１ － ２	3
3	小林　里佳　（ｺﾑﾃﾞ･ﾌｨｺ） 佐瀬　純子　（セレッソ）	６３	６２		６０	３ － ０	1
4	大橋　初美　（ＭＡＸ） 鈴木　優子　（ＭＡＸ）	６２	６１	０６		２ － １	2

1シード：吉田・星　　2シード：安藤・千葉　　3～4シード：湯田・菅野，鈴木・小澤

決勝トーナメント

（A）
吉田　淳子　（GASCTT）
星　　好子　（GASCTT）

（B）
星　　由賀　（ＭＡＸ）
岡崎亜由美　（ｵｰｽﾄﾘｯﾁ）

（C）
佐藤　裕子　（カリメロ）
芦沢真由美　（さつき）

（D）
穐本　春代　（相馬ﾏﾘﾝｽﾞ）
佐藤絵理子　（相馬ﾏﾘﾝｽﾞ）

（E）
黄木由美子　（富久山テニス）
小林　梨恵　（SUN）

（F）
鈴木ささよ　（B.B）
室井　郁子　（B.B）

（G）
滝田　誠子　（さわやか）
鈴木　典子　（さわやか）

（H）
小林　里佳　（ｺﾑﾃﾞ･ﾌｨｺ）
佐瀬　純子　（セレッソ）

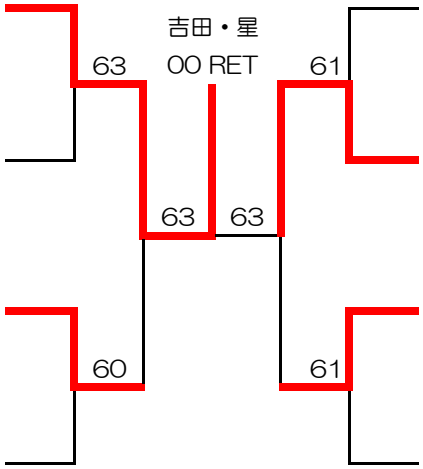

3.4位決定戦

佐藤　裕子　（カリメロ）
芦沢真由美　（さつき）

滝田　誠子　（さわやか）
鈴木　典子　（さわやか）

5.6位決定戦

星　　由賀　（ＭＡＸ）
岡崎亜由美　（ｵｰｽﾄﾘｯﾁ）

穐本　春代　（相馬ﾏﾘﾝｽﾞ）
佐藤絵理子　（相馬ﾏﾘﾝｽﾞ）

黄木由美子　（富久山テニス）
小林　梨恵　（SUN）

小林　里佳　（ｺﾑﾃﾞ･ﾌｨｺ）
佐瀬　純子　（セレッソ）

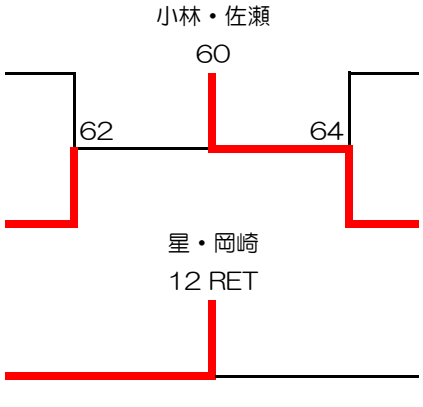

7.8位決定戦

星　　由賀　（ＭＡＸ）
岡崎亜由美　（ｵｰｽﾄﾘｯﾁ）

黄木由美子　（富久山テニス）
小林　梨恵　（SUN）

2位トーナメント

（A）
田中　静江　（いわき中央ﾃﾆｽ）
板橋　仁子　（郡山TC）

（B）
山口加奈子　（セレッソ）
安齋　浩子　（セレッソ）

（C）
畠　　千歳　（チームあさか）
平栗由紀子　（チームあさか）

（D）
竹田美千代　（カリメロ）
橋本　貞子　（ドリームス）

（E）
影山　恵子　（ＳＵＮ）
野田由紀子　（ＳＵＮ）

（F）
鈴木由美子　（スマイル８８）
小澤　敦子　（チームあさか）

（G）
成松　　泉　（ＳＵＮ）
佐藤　倫子　（ＳＵＮ）

（H）
大橋　初美　（ＭＡＸ）
鈴木　優子　（ＭＡＸ）

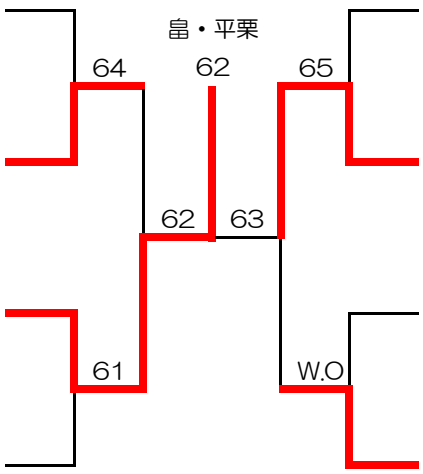

3位トーナメント

（A）
高橋　典子　（郡山TC）
伊藤　明美　（郡山TC）

（B）
二瓶　浩美　（ｺﾑﾃﾞ･ﾌｨｺ）
小斉ひとみ　（ｺﾑﾃﾞ･ﾌｨｺ）

（C）
湯田美菜子　（二本松TC）
菅野　久子　（二本松TC）

（D）
高橋ひとみ　（ﾙﾊﾞｰﾄTC）
木暮真由美　（富士通）

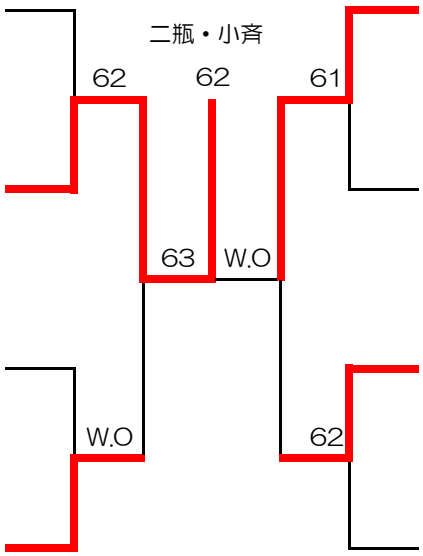

（E）
鬼満　由香　（ドリームス）
渡辺　　恵　（ドリームス）

（F）
柳沼　貴子　（チームあさか）
遠藤　敏子　（チームあさか）

（G）
守谷久美子　（セレッソ）
大槻ひとみ　（セレッソ）

（H）
加藤　信子　（ドリームス）
鈴木　和美　（さつき）

4位トーナメント

（B）
土屋　明美　（さわやか）
野内由起子　（さわやか）

（C）
丹治　弘子　（ＭＡＸ）
後藤　志保　（ＭＡＸ）

（D）
青田真紀子　（ＭＡＸ）
嶋原　敦子　（ＭＡＸ）

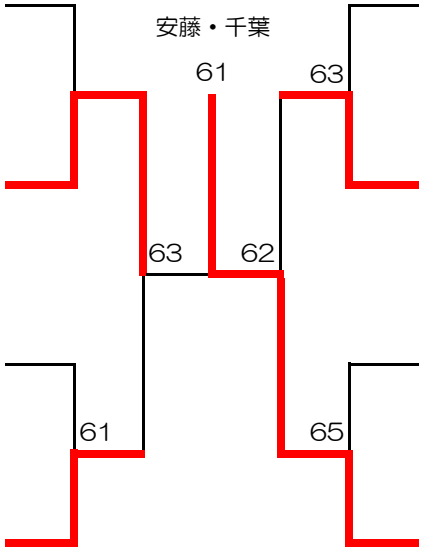

（E）
藤田恵美子　（あさかﾌｧﾐｰﾙ）
木村由美子　（郡山TC）

（F）
菅野　法子　（ドリームス）
菅野たかね　（さつき）

（G）
小松　真弓　（郡山TC）
藤本　恭子　（郡山TC）

（H）
安藤多恵子　（郡山TC）
千葉ゆかり　（郡山TC）

第34回桑名杯レディーステニス大会2017
by DUNLOP 福島大会　公式記録

第1位	吉田　淳子　（GASCTT） 星　　好子　（GASCTT）
第2位	鈴木ささよ　（B.B） 室井　郁子　（B.B）
第3位	滝田　誠子　（さわやか） 鈴木　典子　（さわやか）
第4位	佐藤　裕子　（カリメロ） 芦沢真由美　（さつき）
第5位	小林　里佳　（ｺﾑﾃﾞ・ﾌｨｺ） 佐瀬　純子　（セレッソ）
第6位	穐本　春代　（相馬ﾏﾘﾝｽﾞ） 佐藤絵理子　（相馬ﾏﾘﾝｽﾞ）
第7位	星　　由賀　（ＭＡＸ） 岡崎亜由美　（ｵｰｽﾄﾘｯﾁ）
第8位	黄木由美子　（富久山テニス） 小林　梨恵　（SUN）

第7回 クローバーカップ
（第15回東北道4県交流会　Aクラス代表選考大会）

期　　日　　平成30年5月15日（火）　　予備日　22日（火）

場　　所　　福島市庭球場

主　　催　　日本女子テニス連盟 福島県支部

主　　管　　県北女子テニス連盟

後　　援　　福島県テニス協会　　県北テニス協会

　　福島市教育委員会　　福島市体育協会

＜大会役員＞

大会会長	大塚由弥子		
大会委員	上遠野和恵	遠藤純子	酒井ヨシイ
	山田多恵	木暮真由美	大竹満子
	高橋勝美	芦沢真由美	

＜競技役員＞

ディレクター	伊藤公子	ｱｼｽﾀﾝﾄﾃﾞｨﾚｸﾀｰ	芦沢真由美
レフェリー	小形美奈子	ｱｼｽﾀﾝﾄﾚﾌｪﾘｰ	小手森都
競技委員	大槻ひとみ	山本奈美子	佐藤裕子
	村上さおり	鬼満由香	円谷ふじ子

＜競技上の注意＞

1 この大会は、「JTAテニスルールブック2018」に準じます。
2 試合は6ゲーム先取、ノーアドバンテージ方式で行います。
但し、1~2位トーナメントはSFより1タイブレークセットマッチ（ノーアドバンテージ）方式で行います。尚、天候などにより変更することがあります。
3 試合は、セルフジャッジで行います。
4 試合前のウォーミングアップは、サービス４本とします。
5 進行は、すべてオーダーオブプレーで行います。
6 試合の結果は、勝者が本部にボールを持って報告してください。
7 試合が続く場合のレストは最大１０分とします。
8 本大会期間中における負傷、事故等については応急処置はとりますが、
その他 について は一切の責任は負いません。
9 貴重品については、各自で保管してください。
10 水分をしっかり補給して、けがのないように、自己管理をお願いします。

<その他>

・ 本大会の1位～4位の選手は第15回東北道4県交流会A級クラスの代表となります。
・ この大会で得た個人情報は、大会以外の目的には使用しません。

予選リーグ

3ブロック：1-2　2-3　1-3

4ブロック：1-2　3-4　1-3　2-4　1-4　2-3

A		1	2	3		勝敗	順位
1	坂本ひろみ　（美美） 永塚　清美　（ガットTC）		６２	６０		２ － ０	1
2	矢部　貴子　（いわきNTC） 蒲生　要子　（いわきNTC）	２６		６１		１ － １	2
3	門馬　京子　（さつき） 小泉　清子　（さつき）	０６	１６			０ － ２	3

B		1	2	3	4	勝敗	順位
1	大谷　幸子　（二本松TC） 廣瀬　真弓　（二本松TC）		０６	１６	６０	１ － ２	3
2	斉藤久美子　（GASCTT） 山本奈美子　（さつき）	６０		６２	６１	３ － ０	1
3	佐藤　悦子　（ROSSO） 坂井美智代　（ROSSO）	６１	２６		６１	２ － １	2
4	栗原　富子　（セレッソ） 山田　主恵　（セレッソ）	０６	１６	１６		０ － ３	4

C		1	2	3	4	勝敗	順位
1	高橋　美香　（富久山テニス） 遠藤　　祥　（さわやか）		３６	６１	６０	２ － １	2
2	大室　光子　（保原TC） 菅野　悦子　（さつき）	６３		６０	６０	３ － ０	1
3	隅木　睦子　（GASCTT） 渡辺　敦子　（GASCTT）	１６	０６		５６	０ － ３	4
4	高松ひさ子　（りんどう） 石田　幸子　（SUN）	０６	０６	６５		１ － ２	3

D		1	2	3	4	勝敗	順位
1	荒川　律子　（GASCTT） 酒井ヨシイ　（GASCTT）		６１	３６	３６	１ － ２	2 (0.48)
2	水戸美知代　（あさかﾌｧﾐｰﾙ） 大竹　満子　（あさかﾌｧﾐｰﾙ）	１６		６２	３６	１ － ２	4 (0.416)
3	長瀬美智代　（美美） 佐藤　智子　（enjoy）	６３	２６		３６	１ － ２	3 (0.423)
4	田母神みほ子（郡山TC） 星野　浩美　（郡山TC）	６３	６３	６３		３ － ０	1

決勝トーナメント

（A1）
坂本ひろみ　（美美）
永塚　清美　（ガットTC）

（B2）
佐藤　悦子　（ROSSO）
坂井美智代　（ROSSO）

（D2）
荒川　律子　（GASCTT）
酒井ヨシイ　（GASCTT）

（C1）
大室　光子　（保原TC）
菅野　悦子　（さつき）

（B1）
斉藤久美子　（GASCTT）
山本奈美子　（さつき）

（A2）
矢部　貴子　（いわきNTC）
蒲生　要子　（いわきNTC）

（C2）
高橋　美香　（富久山テニス）
遠藤　　祥　（さわやか）

（D1）
田母神みほ子（郡山TC）
星野　浩美　（郡山TC）

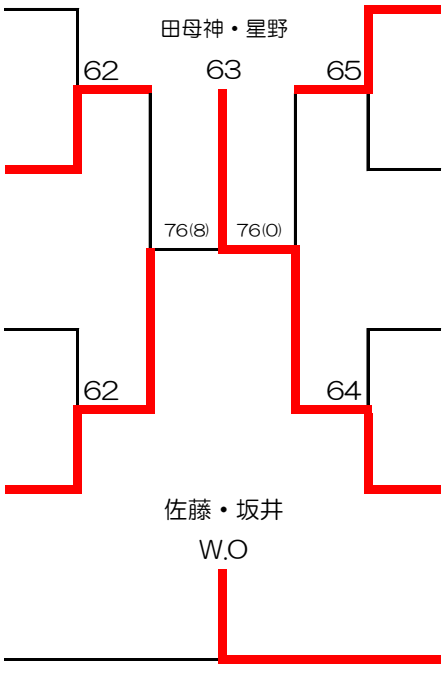

3,4位決定戦

荒川　律子　（GASCTT）
酒井ヨシイ　（GASCTT）

佐藤　悦子　（ROSSO）
坂井美智代　（ROSSO）

5,6位決定戦

坂本ひろみ　（美美）
永塚　清美　（ガットTC）

大室　光子　（保原TC）
菅野　悦子　（さつき）

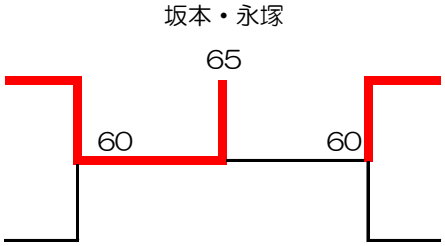

斉藤久美子　（GASCTT）
山本奈美子　（さつき）

矢部　貴子　（いわきNTC）
蒲生　要子　（いわきNTC）

7,8位決定戦

斉藤久美子　（GASCTT）
山本奈美子　（さつき）

矢部　貴子　（いわきNTC）
蒲生　要子　（いわきNTC）

3,4位トーナメント

（A3）
門馬　京子　（さつき）
小泉　清子　（さつき）

（B4）
栗原　富子　（セレッソ）
山田　主恵　（セレッソ）

（D4）
水戸美知代　（あさかﾌｧﾐｰﾙ）
大竹　満子　（あさかﾌｧﾐｰﾙ）

（C3）
高松ひさ子　（りんどう）
石田　幸子　（SUN）

（B3）
大谷　幸子　（二本松TC）
廣瀬　真弓　（二本松TC）

（C4）
隅木　睦子　（GASCTT）
渡辺　敦子　（GASCTT）

（D3）
長瀬美智代　（美美）
佐藤　智子　（enjoy）

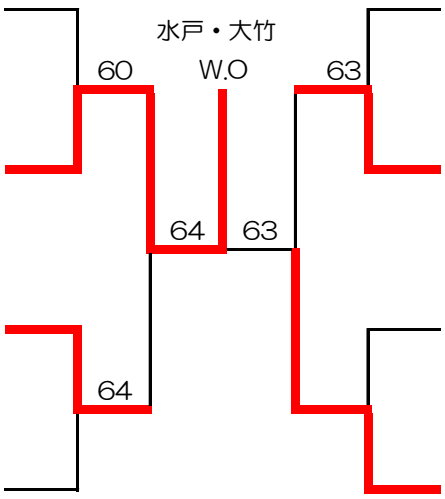

第7回クローバーカップ　公式記録

第1位	田母神みほ子（郡山TC） 星野　浩美　（郡山TC）
第2位	高橋　美香　（富久山テニス） 遠藤　　祥　（さわやか）
第3位	佐藤　悦子　（ROSSO） 坂井美智代　（ROSSO）
第4位	荒川　律子　（GASCTT） 酒井ヨシイ　（GASCTT）
第5位	坂本ひろみ　（美美） 永塚　清美　（ガットTC）
第6位	大室　光子　（保原TC） 菅野　悦子　（さつき）
第7位	矢部　貴子　（いわきNTC） 蒲生　要子　（いわきNTC）
第8位	斉藤久美子　（GASCTT） 山本奈美子　（さつき）