ビギナー男子の部

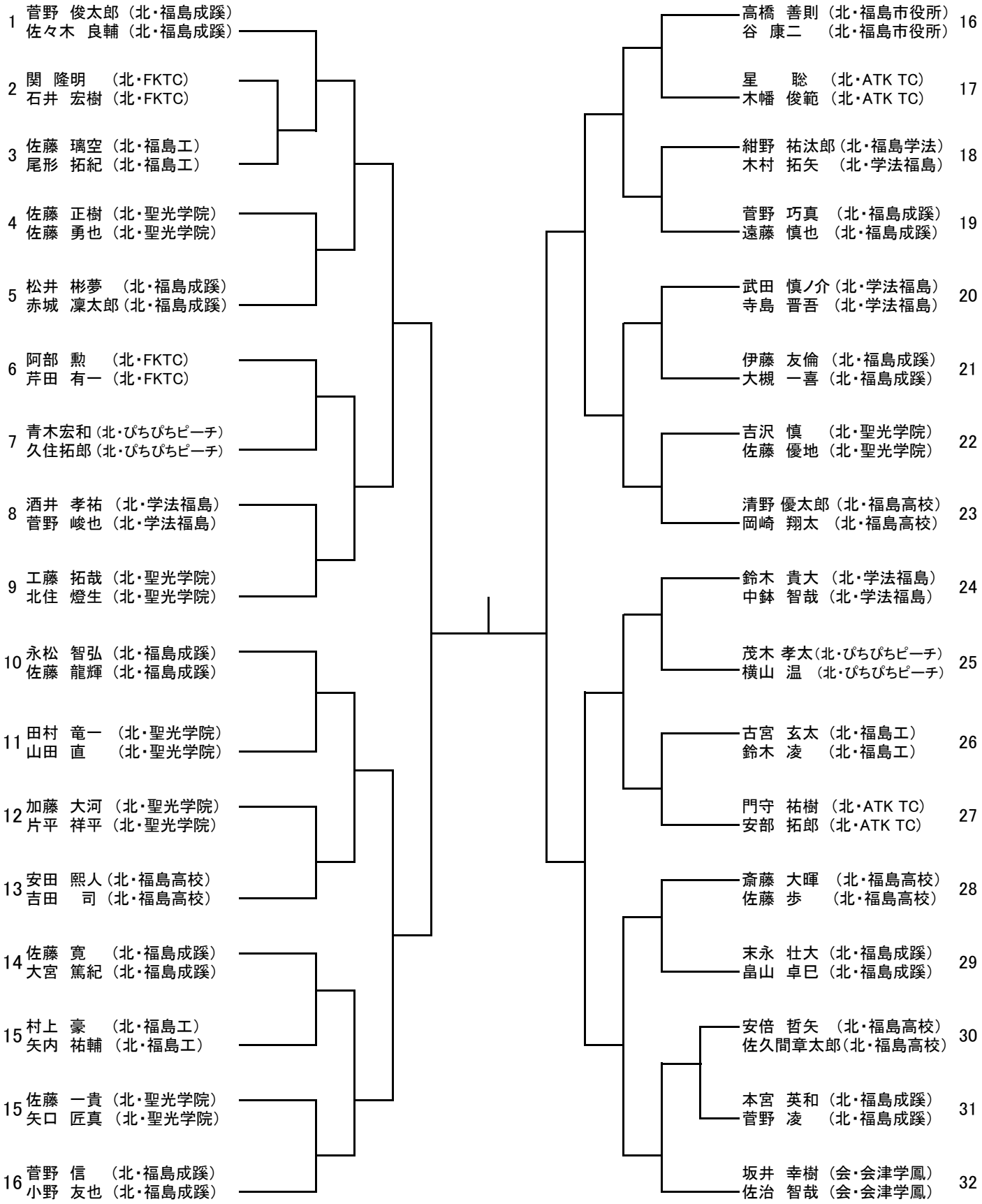
1 菅野 俊太郎（北・福島成蹊）
佐々木 良輔（北・福島成蹊）
2 関 隆明 （北・FKTC）
石井 宏樹（北・FKTC）
3 佐藤 璃空（北・福島工）
尾形 拓紀（北・福島工）
4 佐藤 正樹（北・聖光学院）
佐藤 勇也（北・聖光学院）
5 松井 彬夢 （北・福島成蹊）
赤城 凜太郎（北・福島成蹊）
6 阿部 勲 （北・FKTC）
芹田 有一（北・FKTC）
7 青木宏和（北・ぴちぴちピーチ）
久住拓郎（北・ぴちぴちピーチ）
8 酒井 孝祐 （北・学法福島）
菅野 峻也（北・学法福島）
9 工藤 拓哉（北・聖光学院）
北住 燈生（北・聖光学院）
10 永松 智弘（北・福島成蹊）
佐藤 龍輝（北・福島成蹊）
11 田村 竜一 （北・聖光学院）
山田 直 （北・聖光学院）
12 加藤 大河 （北・聖光学院）
片平 祥平（北・聖光学院）
13 安田 熙人（北・福島高校）
吉田 司（北・福島高校）
14 佐藤 寛 （北・福島成蹊）
大宮 篤紀（北・福島成蹊）
15 村上 豪 （北・福島工）
矢内 祐輔 （北・福島工）
15 佐藤 一貴（北・聖光学院）
矢口 匠真 （北・聖光学院）
16 菅野 信 （北・福島成蹊）
小野 友也（北・福島成蹊）
高橋 善則（北・福島市役所）
谷 康二 （北・福島市役所） 16
星 聡 （北・ATK TC）
木幡 俊範（北・ATK TC） 17
紺野 祐汰郎（北・福島学法）
木村 拓矢 （北・学法福島） 18
菅野 巧真 （北・福島成蹊）
遠藤 慎也 （北・福島成蹊） 19
武田 慎ノ介（北・学法福島）
寺島 晋吾 （北・学法福島） 20
伊藤 友倫 （北・福島成蹊）
大槻 一喜（北・福島成蹊） 21
吉沢 慎 （北・聖光学院）
佐藤 優地（北・聖光学院） 22
清野 優太郎（北・福島高校）
岡崎 翔太 （北・福島高校） 23
鈴木 貴大 （北・学法福島）
中鉢 智哉（北・学法福島） 24
茂木 孝太（北・ぴちぴちピーチ）
横山 温 （北・ぴちぴちピーチ） 25
古宮 玄太（北・福島工）
鈴木 凌 （北・福島工） 26
門守 祐樹（北・ATK TC）
安部 拓郎（北・ATK TC） 27
斎藤 大暉 （北・福島高校）
佐藤 歩 （北・福島高校） 28
末永 壮大（北・福島成蹊）
畠山 卓巳（北・福島成蹊） 29
安倍 哲矢 （北・福島高校）
佐久間章太郎（北・福島高校） 30
本宮 英和（北・福島成蹊）
菅野 凌 （北・福島成蹊） 31
坂井 幸樹（会・会津学鳳）
佐治 智哉（会・会津学鳳） 32