U16男子ダブルス

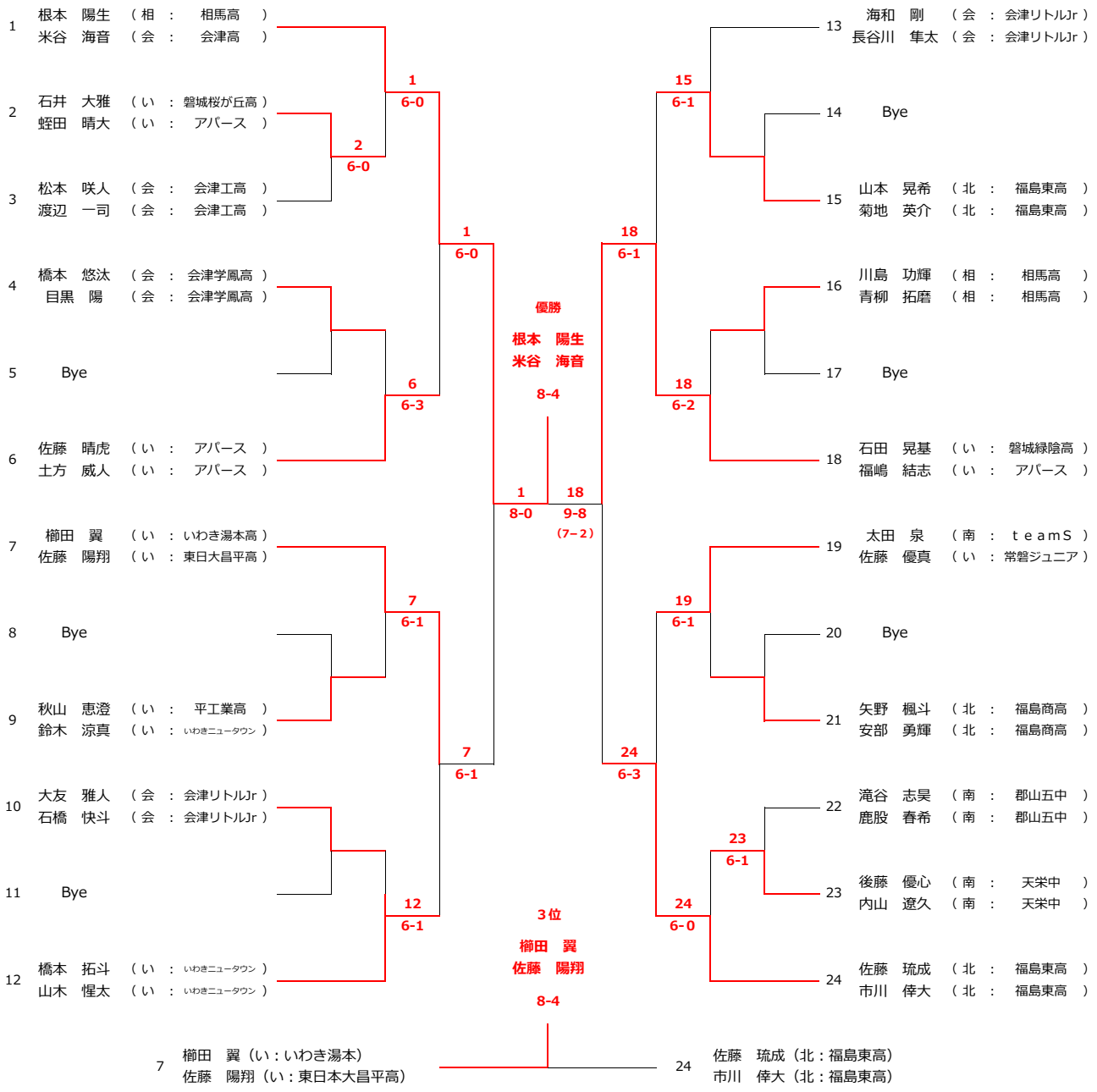

シード

１根本・米谷　２佐藤・市川　３～４石田・福嶋　櫛田・佐藤

U16女子ダブルス

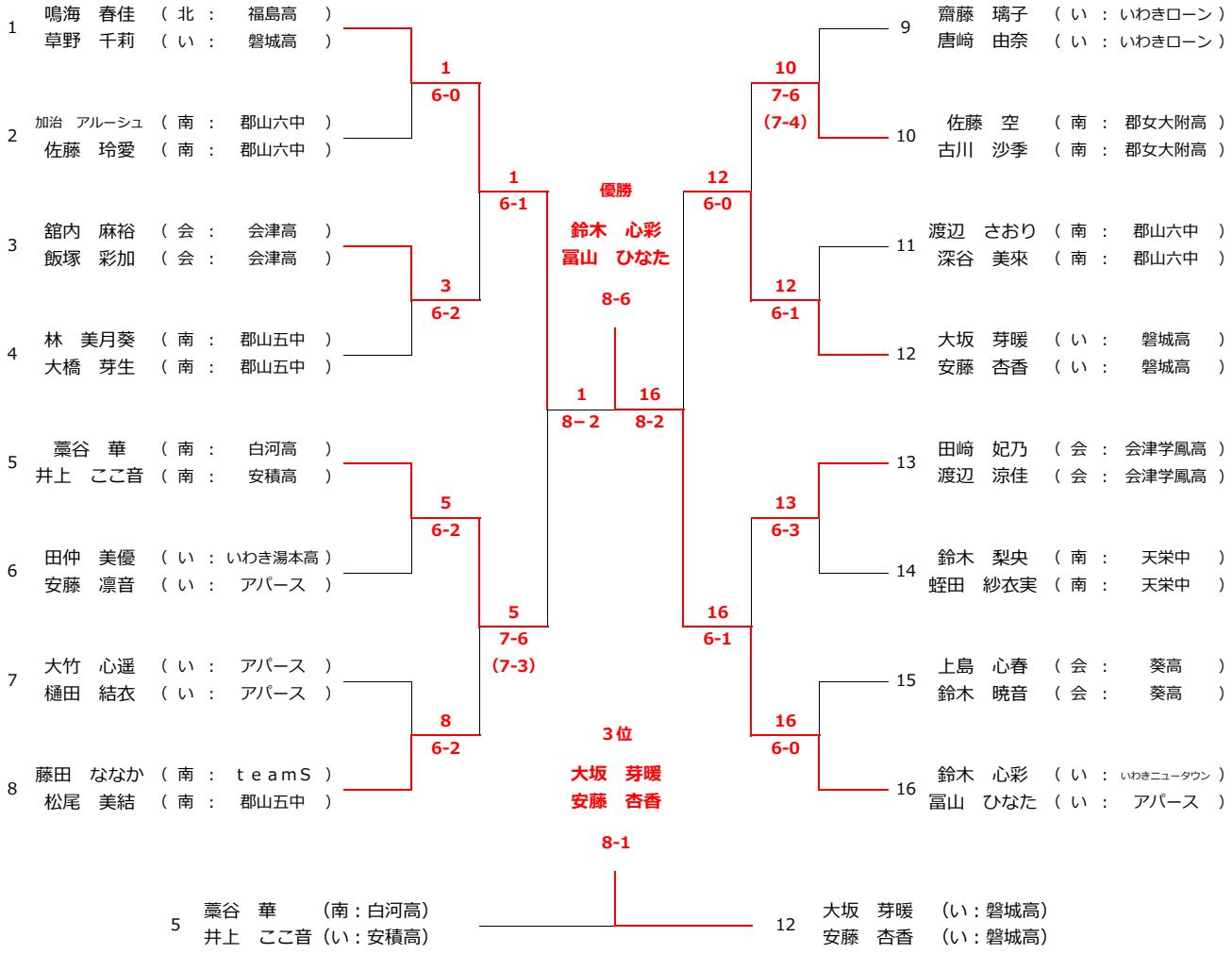

シード

１鳴海・草野　２鈴木・冨山　３～４大坂・安藤　藁谷・井上