76

福島県総合スポーツ大会

国民体育（スポーツ）大会
東北総合体育大会　選手選考会等

スポーツ少年団大会

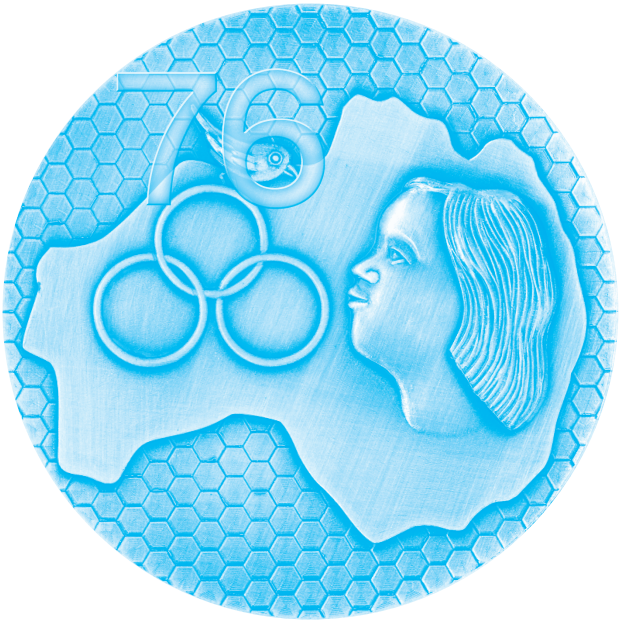

主　　催

公益財団法人福島県スポーツ協会・福島県・福島県教育委員会
福島県高等学校体育連盟・福島県中学校体育連盟・福島県スポーツ少年団
福島県スポーツ推進委員協議会・福島県スポーツ指導者協議会
福島市・郡山市・須賀川市・南相馬市・いわき市
伊達市教育委員会・二本松市教育委員会・本宮市教育委員会・白河市教育委員会・会津若松市教育委員会
喜多方市教育委員会・相馬市教育委員会・川俣町教育委員会・三春町教育委員会・棚倉町教育委員会
猪苗代町教育委員会・南会津町教育委員会・下郷町教育委員会・新地町教育委員会・泉崎村教育委員会

第７６回福島県総合スポーツ大会　スポーツ少年団大会　テニス競技

郡山庭球場

小学生男子シングルス　2023/8/7

順　位	氏　　名	地区	所　属
１位	三　瓶　泰　斗	南	team S
２位	藤　田　正　太　郎	い	アズーレ
３位	紺　野　夏　生	北	GRITふくしま
４位	大　原　遙　真	い	アズーレ

小学生女子シングルス　2023/8/6

順　位	氏　　名	地区	所　属
１位	串　淵　未　来	会	会津ﾘﾄﾙＪｒ
２位	石　田　真　子	い	アズーレ
３位	齋　藤　那　々　子	い	いわきローン
４位	浅　野　真　穂	い	会津ﾘﾄﾙＪｒ

中学生男子シングルス　2023/8/6

順　位	氏　　名	地区	所　属
１位	山　田　和　輝	い	アズーレ
２位	髙　木　大　輔	北	GRITふくしま
３位	八　島　柊　人	北	GRITふくしま
４位	島　貫　夏　成	北	GRITふくしま

中学生女子シングルス　2023/8/7

順　位	氏　　名	地区	所　属
１位	根　本　梨　々　華	相	More-Tennis
２位	山　添　琳　野	い	いわきニュータウン
３位	柏　村　綾　世	南	team S
４位	田　﨑　稟　佳	会	会津リトルJr

第７６回福島県総合スポーツ大会　スポーツ少年団大会　テニス競技

郡山庭球場

2023/8/6

小学生男子ダブルス

順　位	氏　　名	地区	所　属
１位	紺　野　夏　生	北	GRITふくしま
	大　原　遥　真	い	アズーレ
２位	中　田　一　颯	い	常磐ジュニア
	本　郷　優　祐	い	常磐ジュニア
３位	古　川　智　大	南	team S
	爲　田　堅　聖	南	FTTC橘Jr.
４位	満　田　凰　雅	会	会津リトルＪｒ
	渡　部　瑛　翔	会	会津リトルＪｒ

2023/8/5

小学生女子ダブルス

順　位	氏　　名	地区	所　属
１位	串　淵　未　来	会	会津リトルＪｒ
	石　田　真　子	い	アズーレ
２位	齋　藤　那　々　子	い	いわきローン
	浅　野　真　穂	会	会津リトルＪｒ
３位	小　野　あ　か　り	い	いわきローン
	渡　辺　彩　加	い	いわきローン
４位	古　川　絢　音	南	team S
	古　川　梨　央	南	team S

2023/8/7

中学生男子ダブルス

順　位	氏　　名	地区	所　属
１位	山　田　和　輝	い	アズーレ
	金　成　幸　星	い	いわきローン
２位	島　貫　夏　成	北	GRITふくしま
	八　島　柊　人	北	GRITふくしま
３位	菊　地　駿　太	北	GRITふくしま
	人　見　竜　聖	北	GRITふくしま
４位	木　村　優　真	南	郡山五中
	井　上　凜　人	南	郡山五中

2023/8/7

中学生女子ダブルス

順　位	氏　　名	地区	所　属
１位	根　本　梨　々　華	相	More-Tennis
	田　仲　紗　衣	い	アズーレ
２位	山　添　琳　野	い	いわきニュータウン
	大　石　莉　楠	い	いわきニュータウン
３位	柏　村　綾　世	南	team S
	齋　藤　芹　奈	南	team S
４位	金　子　咲　綾　音	い	いわきローン
	渡　部　里　桜	い	アズーレ

第７６回福島県総合スポーツ大会　テニス競技　スポーツ少年団
小学生男子シングルス

2023/8/6

1R　2R　3R　QF　SF　F　SF　QF　3R　2R　1R

1 三瓶泰斗（南：team S）
2 蛭田和樹（い：常磐ジュニア）
3 小澤隼祐（会：スター会津）
4 鈴木創士（南：大玉ROT.TC）
5 佐藤蓮仁（北：しらさわＪｒ）
6 星野叶多（い：アズーレ）
7 古川智大（南：team S）
8 加藤颯輝（い：常磐ジュニア）
9 木村弥太（い：アズーレ）
10 鬼多見要杜（い：アズーレ）
11 北村陸人（南：大玉ROT.TC）
12 中田一颯（い：常磐ジュニア）
13 紺野夏生（北：GRITふくしま）
14 郡司桃李（い：いわきローン）
15 吉田大祐（北：しらさわＪｒ）
16 藁谷琉斗（い：常磐ジュニア）
17 満田凰雅（会：会津リトルＪｒ）
18 渡辺悠慎（南：team S）
19 日向青葉（南：大玉ROT.TC）
20 植松　蓮（い：いわきローン）
21 宇田成吾（北：Ｆ・tennis）
22 山口世那（い：アズーレ）
23 吉原稜生（南：team S）
24 本郷優祐（い：常磐ジュニア）

1 60
2 62
1 60
4 61
6 63
1 60
7 61
9 63
7 75
11 62
12 60
1 60
13 61
15 60
13 60
17 62
18 61
13 62
19 63
21 60
24 WO
22 75
24 60

優勝
三瓶
60

25 松尾亮佑（南：大玉ROT.TC）
26 中田柚衣（い：常磐ジュニア）
27 佐藤晴桜（い：GRITいわき）
28 鈴木　昴（南：team S）
29 笹田　賢（い：アズーレ）
30 丹治息吹（い：常磐ジュニア）
31 古川奨悟（南：team S）
32 猪俣琥太郎（南：team S）
33 鍛冶心人（い：アズーレ）
34 有馬龍記（南：天栄村テニス協会）
35 鎌田琉衣（い：常磐ジュニア）
36 大原遥真（い：アズーレ）
37 爲田堅聖（南：FTTC橘Jr.）
38 渡部　空（会：会津リトルＪｒ）
39 鬼多見勇杜（い：アズーレ）
40 二階堂太樹（会：会津リトルＪｒ）
41 長谷川大志（い：アズーレ）
42 櫻田康介（南：team S）
43 渡部瑛翔（会：会津リトルＪｒ）
44 下山田陸人（い：アズーレ）
45 鈴木来寿（北：GRITふくしま）
46 坂本理仁（い：アズーレ）
47 今井蒼大（北：しらさわＪｒ）
48 藤田正太郎（い：アズーレ）

25 60
27 75
25 62
28 63
30 75
36 64
31 63
33 62
36 60
34 60
36 60
48 61
37 61
39 60
37 61
41 60
41 63
48 60
43 60
45 75
48 61
47 61
48 60

シード順　１．三瓶　２．藤田　３～４．紺野　大原　５～８．中田　本郷　松尾　為田

３位決定戦

13 紺野夏生（北：GRITふくしま）

３位
紺野
62

36 大原遥真（い：アズーレ）

第７６回福島県総合スポーツ大会　テニス競技　スポーツ少年団
小学生女子シングルス

2023/8/6

1R　2R　QF　SF　F　SF　QF　2R　1R

1　串淵未来（会：会津ﾘﾄﾙＪｒ）
2　BYE
3　谷津花音（南：team S）
4　本郷恵菜（い：常磐ジュニア）
5　大橋柚來（い：常磐ジュニア）
6　坂本蒼依（い：いわきローン）
7　小島ゆう愛（南：team S）
8　斉藤茉那花（い：いわきﾆｭｰﾀｳﾝ）
9　浅野真穂（会：会津ﾘﾄﾙＪｒ）
10　BYE
11　赤津すみれ（い：アズーレ）
12　大竹七愛（会：AIZTC）
13　飛田和香奈（い：いわきﾆｭｰﾀｳﾝ）
14　北村有梨（南：大玉ROT.TC）
15　BYE
16　古川絢音（南：team S）

17　長谷川千遥（い：いわきﾆｭｰﾀｳﾝ）
18　BYE
19　渡辺彩加（い：いわきローン）
20　宇都木璃乃（会：会津ﾘﾄﾙＪｒ）
21　西山颯希（い：常磐ジュニア）
22　今井彩友（北：しらさわＪｒ）
23　BYE
24　齋藤那々子（い：いわきローン）
25　小野あかり（い：いわきローン）
26　BYE
27　古川梨央（南：team S）
28　金子蒼空（い：アズーレ）
29　鷺　莉優（い：アズーレ）
30　吉原唯歩（南：team S）
31　BYE
32　石田真子（い：アズーレ）

1R: 1 60 / 3 60 / 5 60 / 8 60 / 9 61 / 11 61 / 14 64 / 16 61
QF: 1 60 / 8 75 / 9 61 / 16 61
SF: 1 60 / 9 60
F: 1 60 / 62
SF: 32 60 / 32 60
QF: 17 63 / 19 63 / 24 61 / 24 61 / 25 62 / 27 63 / 30 61 / 32 60
2R: 22 62 / 32 60

優勝
串淵

シード順　1．串淵　2．石田　3～4．齋藤　浅野　5～8．長谷川　小野　古川　斉藤

３位決定戦

３位
齋藤

9　浅野真穂（会：会津ﾘﾄﾙＪｒ）
24　齋藤那々子（い：いわきローン）
63

第７６回福島県総合スポーツ大会　テニス競技　スポーツ少年団
小学生男子ダブルス

2023/8/5

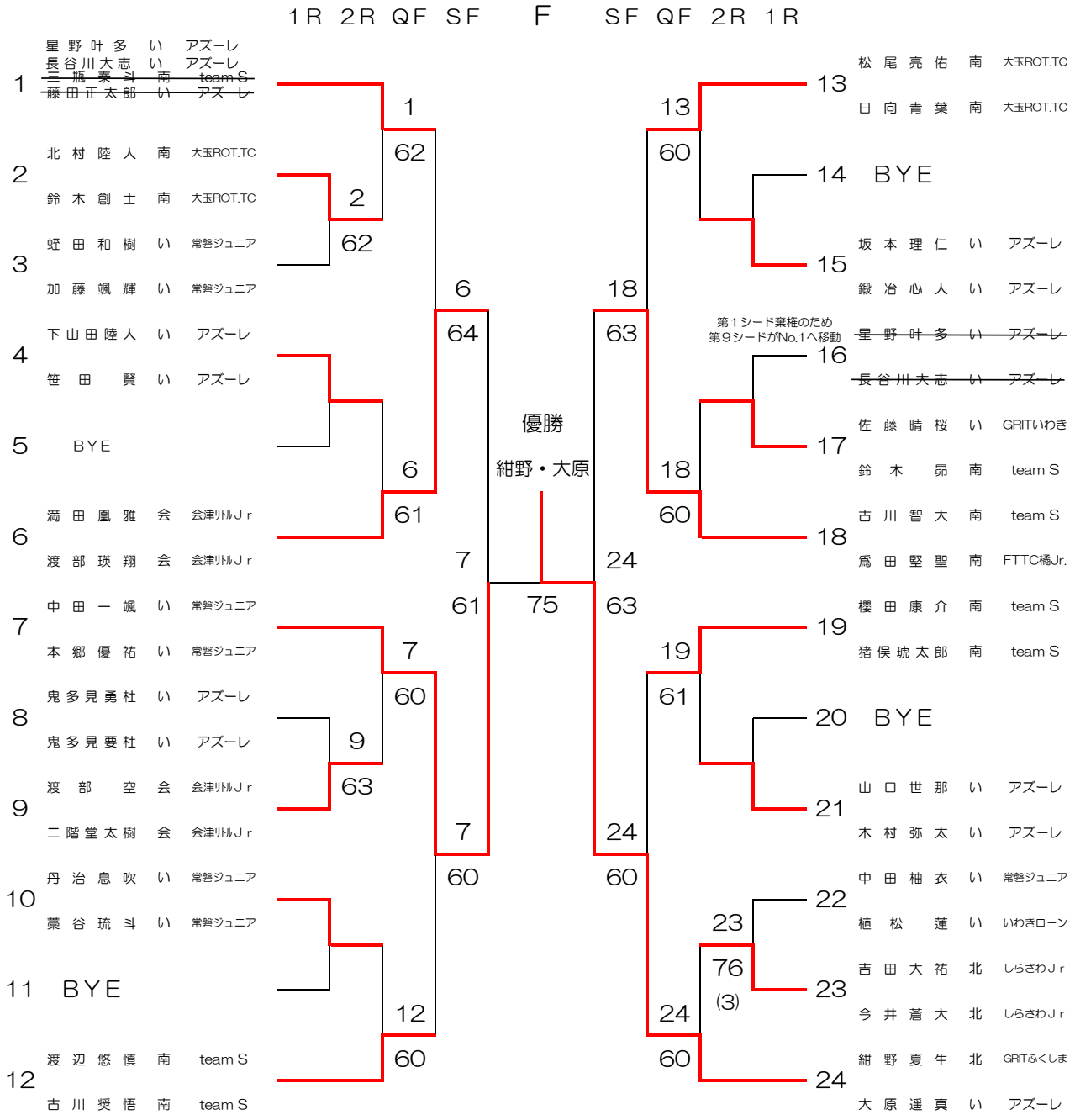

【シード順】　1．三瓶・藤田　2．紺野・大原　3～4．中田・本郷　古川・為田

5～8．松尾・日向　渡辺・古川　満田・渡部　櫻田・猪俣

３位

３位決定戦　古川・為田

6 満田凰雅 会 会津リトルＪｒ
渡部瑛翔 会 会津リトルＪｒ
63
18 古川智大 南 team S
爲田堅聖 南 FTTC橋Jr.

第７６回福島県総合スポーツ大会　テニス競技　スポーツ少年団
小学生女子ダブルス

2023/8/5

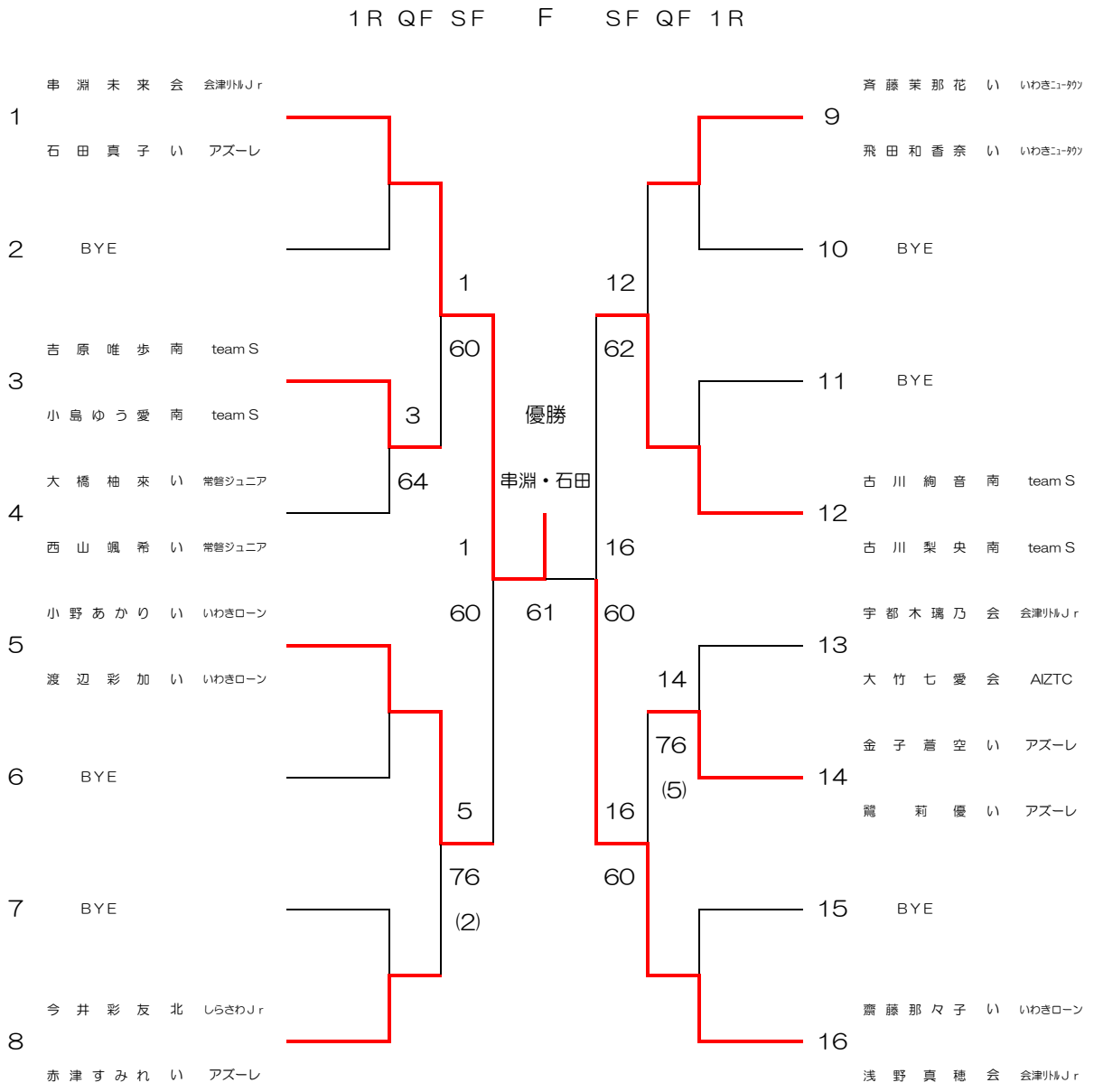

【シード順】　1．串淵・石田　2．齋藤・浅野　3～4．小野・渡辺　古川・古川

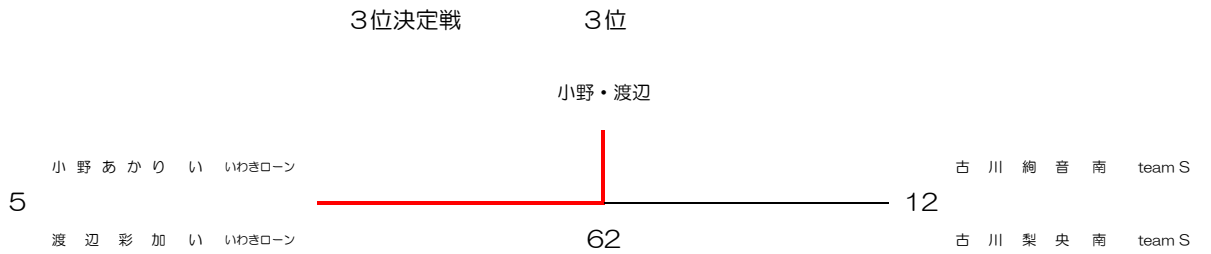

第７６回福島県総合スポーツ大会　テニス競技　スポーツ少年団
中学生男子シングルス

2023/8/5

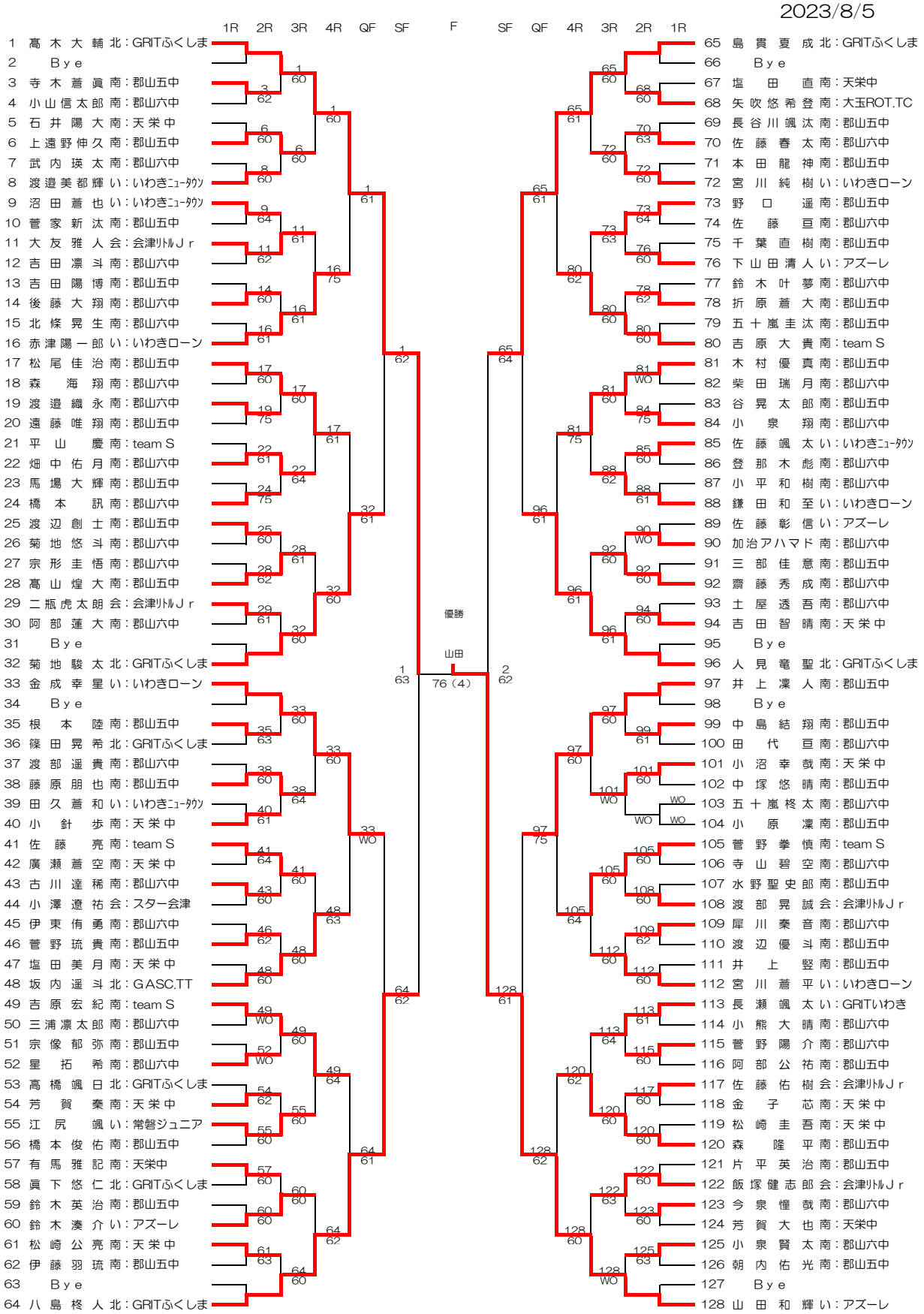

シード順　1．髙木　2．山田　3～4．人見　金成　5～8．島貫　井上　菊地　八島
9～16．宮川（蒼）　吉原（大）　吉原（宏）　松尾　坂内　木村　長瀬　赤津

３位決定戦

64 八島 柊人 北：GRITふくしま　―　３位 八島 62　―　65 島貫 夏成 北：GRITふくしま

第７６回福島県総合スポーツ大会　テニス競技　スポーツ少年団
中学生女子シングルス

2023/8/6

1R 2R 3R 4R QF SF F SF QF 4R 3R 2R 1R

1 根本梨々華（相：More-Tennis）
2 BYE
3 BYE
4 牧原花隠（南：天栄中）
5 池下莉桜（南：郡山五中）
6 塚原憂彩（い：いわきﾆｭｰﾀｳﾝ）
7 BYE
8 渡邉心美（南：郡山五中）
9 高橋瞳月（い：アズーレ）
10 BYE
11 BYE
12 菊地乃々子（南：郡山五中）
13 舘内千裕（会：会津ﾘﾄﾙＪｒ）
14 BYE
15 BYE
16 井上りり杏（南：郡山五中）
17 大石莉楠（い：いわきﾆｭｰﾀｳﾝ）
18 BYE
19 森　春妃（南：天栄中）
20 小林由采（南：郡山五中）
21 田口彩夏（南：郡山六中）
22 渡辺莉央（南：team S）
23 BYE
24 菊地希彩（い：いわきローン）
25 池尻有里紗（南：郡山五中）
26 BYE
27 BYE
28 籏野優恵花（北：GRITふくしま）
29 長尾梨沙（南：郡山五中）
30 BYE
31 BYE
32 田仲紗衣（い：アズーレ）
33 石田佳奈（い：アズーレ）
34 BYE
35 BYE
36 和須津風愛（南：郡山五中）
37 山村紅葉（南：郡山六中）
38 BYE
39 BYE
40 垂石きらり（南：郡山五中）
41 斉藤倖菜（い：いわきﾆｭｰﾀｳﾝ）
42 BYE
43 BYE
44 根本妃衣（南：郡山六中）
45 疋田結愛（い：アズーレ）
46 BYE
47 BYE
48 古川志帆（南：team S）
49 岸波知花（南：team S）
50 BYE
51 BYE
52 磯貝優心（南：郡山六中）
53 平間　聖（北：F・tennis）
54 千葉花音（南：郡山五中）
55 BYE
56 室井　茅（南：郡山五中）
57 河合笑理（い：アズーレ）
58 BYE
59 唯木遙花（南：郡山六中）
60 岡原みのり（南：郡山五中）
61 佐藤希結（南：郡山六中）
62 BYE
63 BYE
64 田﨑稟佳（会：会津ﾘﾄﾙＪｒ）

65 金子咲綾音（い：いわきローン）
66 BYE
67 BYE
68 後藤麗羅（南：天栄中）
69 佐々木唯衣（南：天栄中）
70 阿部莉緒奈（南：郡山六中）
71 BYE
72 鏑木莉夢（南：郡山六中）
73 齋藤花音（い：いわきローン）
74 BYE
75 小幡芽生（南：郡山六中）
76 林　彩蓮（南：郡山五中）
77 今泉沙彩（南：郡山六中）
78 BYE
79 BYE
80 浅野真希（会：会津ﾘﾄﾙＪｒ）
81 髙田なつめ（北：GRITふくしま）
82 BYE
83 BYE
84 大内遙夏（南：郡山五中）
85 齊藤梨乃（南：郡山五中）
86 BYE
87 BYE
88 有馬結奈（南：天栄中）
89 藁谷　葵（い：いわきﾆｭｰﾀｳﾝ）
90 BYE
91 鈴木璃々（南：FTTC橋Jr.）
92 大越柚月（南：郡山六中）
93 若林琴音（南：郡山六中）
94 BYE
95 BYE
96 柏村綾世（南：team S）
97 渡部里桜（い：アズーレ）
98 BYE
99 BYE
100 小田川楓花（南：郡山五中）
101 井関美伶（南：郡山五中）
102 瀬島綾音（い：アズーレ）
103 BYE
104 中村萌花（い：いわきローン）
105 西山実希（い：常磐ジュニア）
106 BYE
107 垂石凜杏（南：郡山五中）
108 髙橋芽彩（南：郡山六中）
109 尾形瑠菜（南：郡山六中）
110 安田衣里（南：郡山五中）
111 BYE
112 齋藤芹奈（南：team S）
113 中戸川レイラ（い：いわきローン）
114 BYE
115 BYE
116 髙山柚季（南：郡山五中）
117 遠藤志音（南：郡山六中）
118 BYE
119 BYE
120 深谷莉子（南：郡山六中）
121 小野みつき（い：いわきﾆｭｰﾀｳﾝ）
122 BYE
123 森　美翼（南：天栄中）
124 島田芽衣（南：郡山五中）
125 和泉心愛（南：郡山六中）
126 BYE
127 BYE
128 山添琳野（い：いわきﾆｭｰﾀｳﾝ）

優勝
根本
60

シード順　1．根本　2．山添　3～4．柏村　石田　5～8．渡部　田﨑　田仲　金子
9～16．齋藤　大石　浅野　岸波　古川　井上　高田　中戸川

３位決定戦

３位
柏村
75

64 田﨑稟佳（会：会津ﾘﾄﾙＪｒ）
96 柏村綾世（南：team S）

第７６回福島県総合スポーツ大会　テニス競技　スポーツ少年団
中学生男子ダブルス

2023/8/7

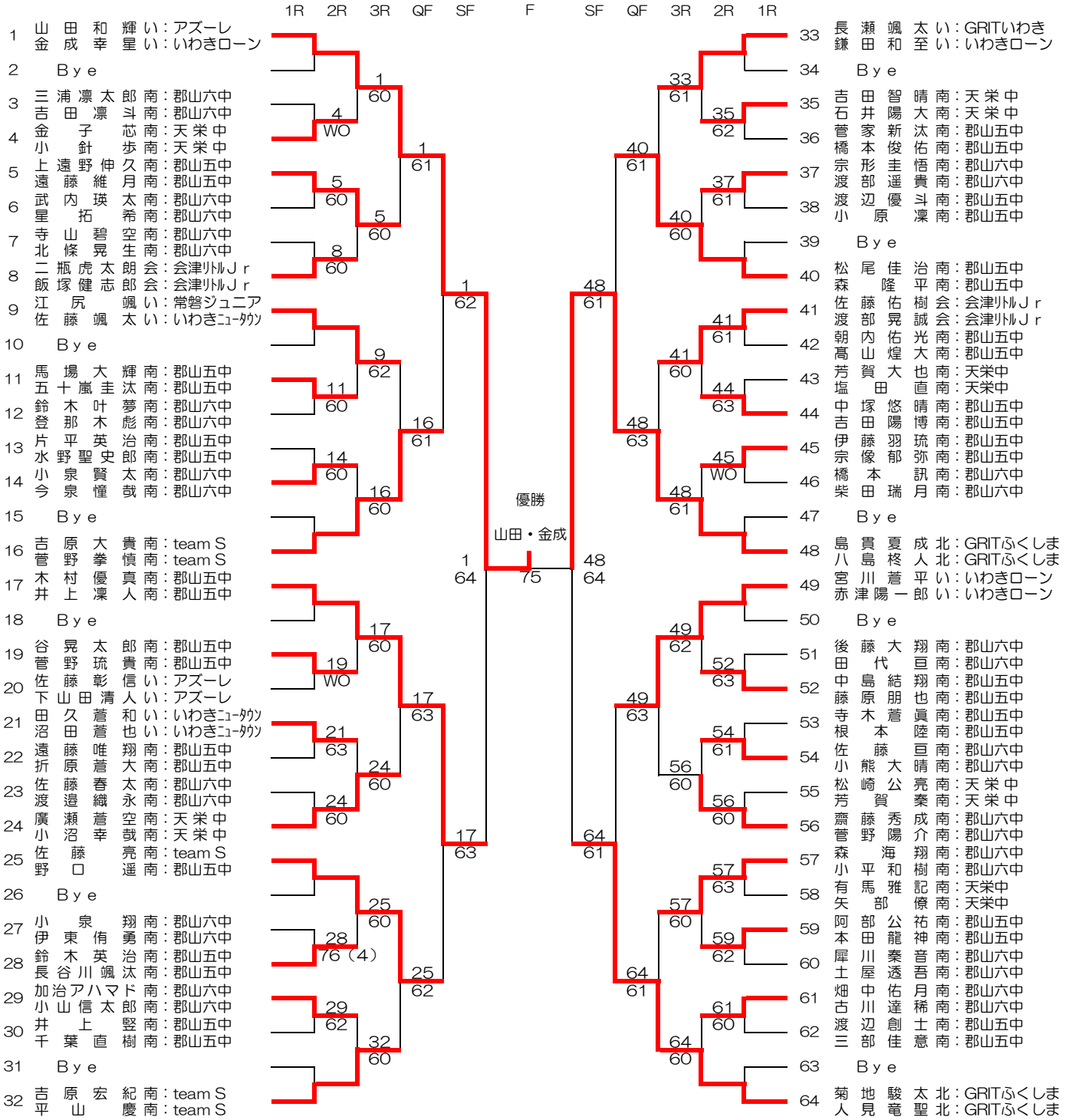

【シード順】

1．山田・金成　2．菊地・人見　3～4．島貫・八島　木村・井上
5～8．宮川・赤津　長瀬・鎌田　吉原・菅野　吉原・平山
9～16．松尾・森　佐藤・野口　江尻・佐藤　齋藤・菅野
廣瀬・小沼　佐藤・渡部　森・小平　二瓶・飯塚

３位決定戦

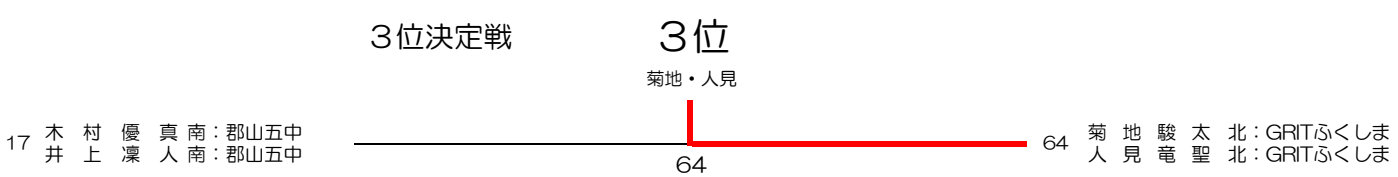

第７６回福島県総合スポーツ大会　テニス競技　スポーツ少年団
中学生女子ダブルス

2023/8/7

1R　2R　3R　QF　SF　F　SF　QF　3R　2R

1	根本梨々華	相	More-Tennis
	田仲紗衣	い	アズーレ
2	和須津風愛	南	郡山五中
	髙山柚季	南	郡山五中
3	深谷莉子	南	郡山六中
	遠藤志音	南	郡山六中
4	森春妃	南	天栄中
	佐々木唯衣	南	天栄中
5	鏑木莉夢	南	郡山六中
	山村紅葉	南	郡山六中
6	斉藤倖菜	い	いわきﾆｭｰﾀｳﾝ
	藁谷葵	い	いわきﾆｭｰﾀｳﾝ
7	大内遙夏	南	郡山五中
	小林由采	南	郡山五中
8	岡原みのり	南	郡山五中
	齊藤梨乃	南	郡山五中
9	有馬結奈	南	天栄中
	森美翼	南	天栄中
10	金子咲綾音	い	いわきローン
	渡部里桜	い	アズーレ
11	阿部莉緒奈	南	郡山六中
	大越柚月	南	郡山六中
12	後藤麗羅	南	天栄中
	牧原花隠	南	天栄中
13	古川志帆	南	team S
	和泉心愛	南	郡山六中
14	安田衣里	南	郡山五中
	室井茅	南	郡山五中
15	河合笑理	い	アズーレ
	瀬島綾音	い	アズーレ
16	瀬和佑菜	南	天栄中
	大木彩乃	南	天栄中
17	田﨑稟佳	会	会津ﾘﾄﾙＪｒ
	浅野真希	会	会津ﾘﾄﾙＪｒ

18	髙橋瞳月	い	アズーレ
	疋田結愛	い	アズーレ
19	池尻有里紗	南	郡山五中
	小田川楓花	南	郡山五中
20	菊地乃々子	南	郡山五中
	渡邉心美	南	郡山五中
21	根本妃衣	南	郡山六中
	磯貝優心	南	郡山六中
22	塚原憂彩	い	いわきﾆｭｰﾀｳﾝ
	小野みつき	い	いわきﾆｭｰﾀｳﾝ
23	千葉花音	南	郡山五中
	池下莉桜	南	郡山五中
24	髙橋芽彩	南	郡山六中
	尾形瑠菜	南	郡山六中
25	柏村綾世	南	team S
	齋藤芹奈	南	team S
26	岸波知花	南	team S
	井上りり杏	南	郡山五中
27	小幡芽生	南	郡山六中
	田口彩夏	南	郡山六中
28	中村萌花	い	いわきローン
	齋藤花音	い	いわきローン
29	長尾梨沙	南	郡山五中
	垂石凜杏	南	郡山五中
30	唯木遙花	南	郡山六中
	今泉沙彩	南	郡山六中
31	井関美伶	南	郡山五中
	島田芽衣	南	郡山五中
32	林彩蓮	南	郡山五中
	垂石きらり	南	郡山五中
33	山添琳野	い	いわきﾆｭｰﾀｳﾝ
	大石莉楠	い	いわきﾆｭｰﾀｳﾝ

優勝
根本・田仲

【シード順】　1．根本・田仲　2．山添・大石　3～4．柏村・齋藤　金子・渡部
5～8．田﨑・浅野　岸波・井上　有馬・森　高橋・疋田

３位決定戦　３位

柏村・齋藤

10	金子咲綾音	い	いわきローン
	渡部里桜	い	アズーレ

25	柏村綾世	南	team S
	齋藤芹奈	南	team S