18歳以下男子ダブルス

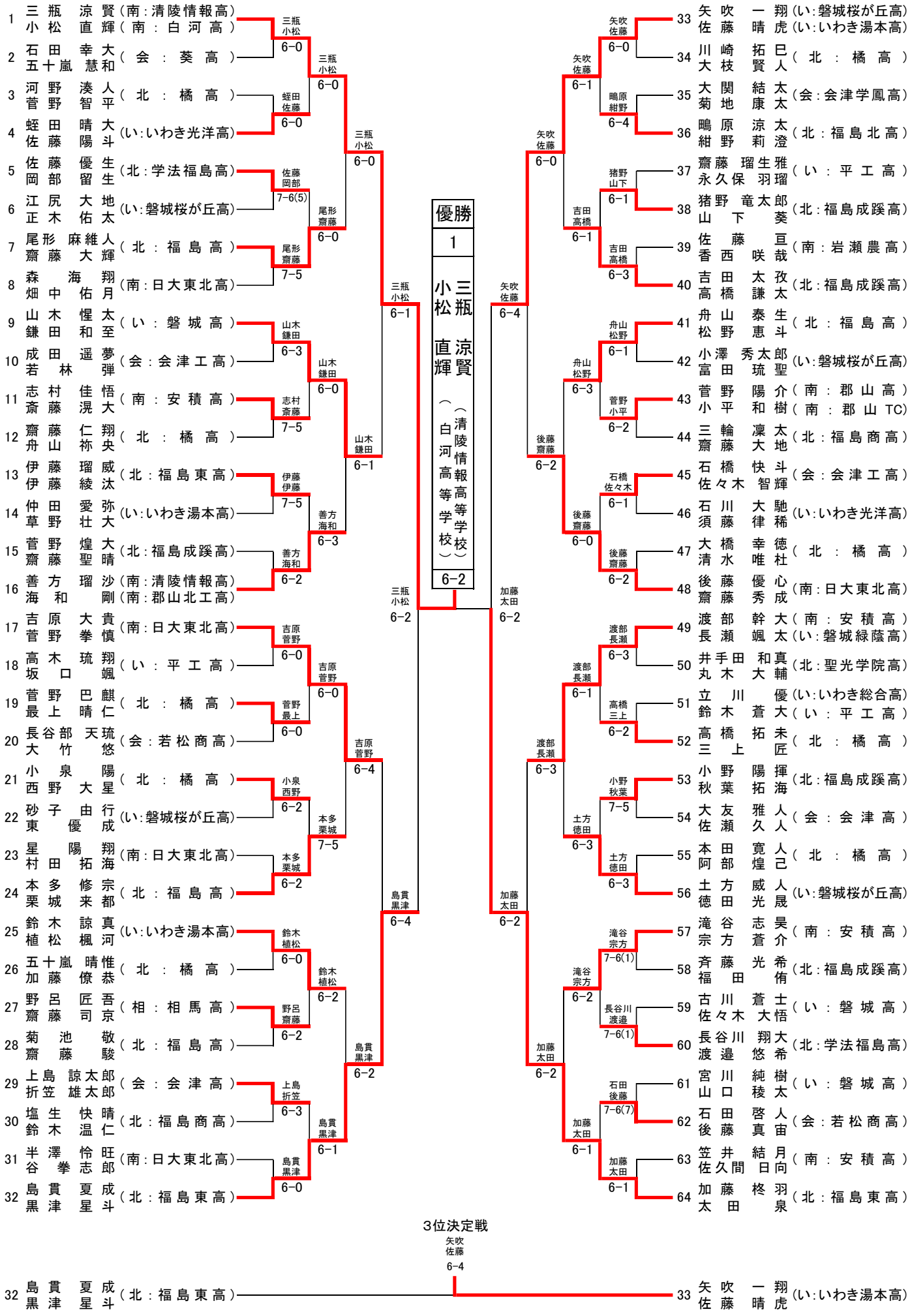
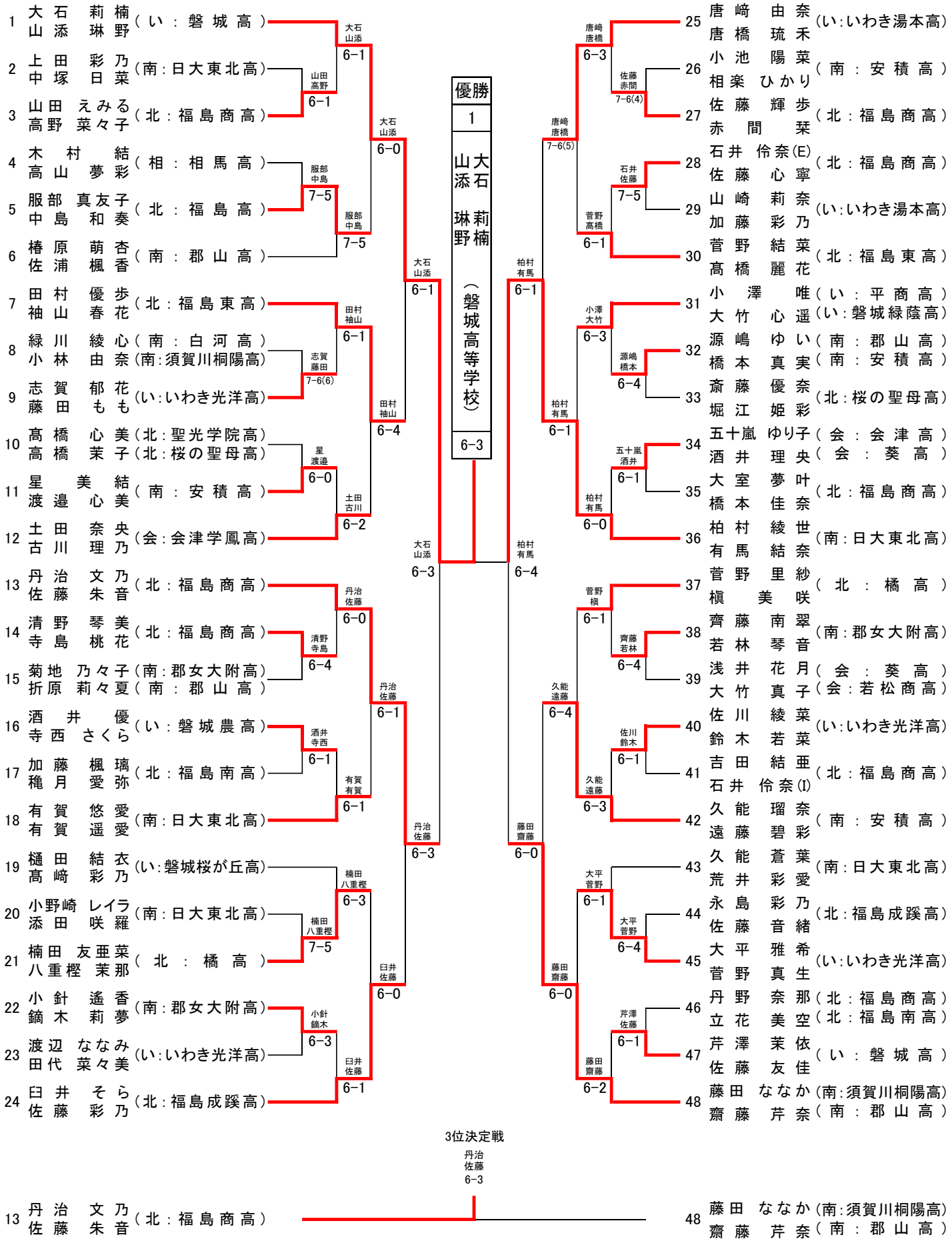
18歳以下女子ダブルス